耐圧防爆構造
非常灯10 W

防爆 LED照明

非常灯

コンパクト
1種場所、2種場所

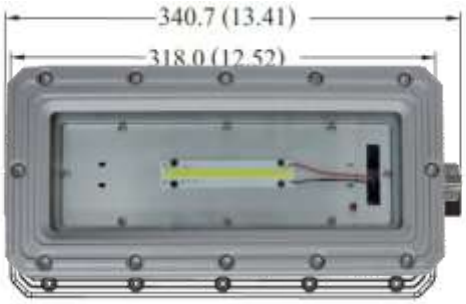

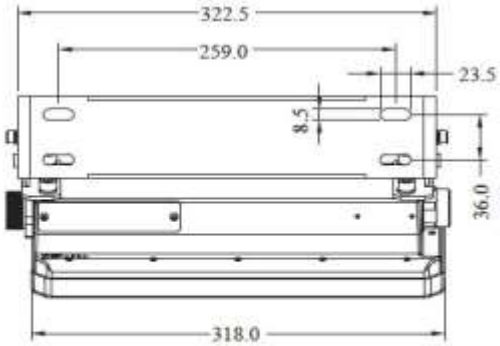

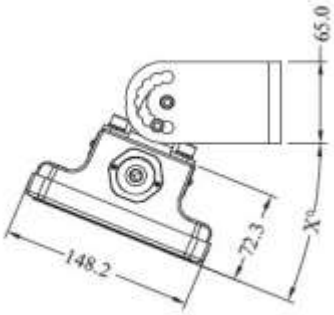

X= 0°, 22.5°, 45°, 67.5°, 90°

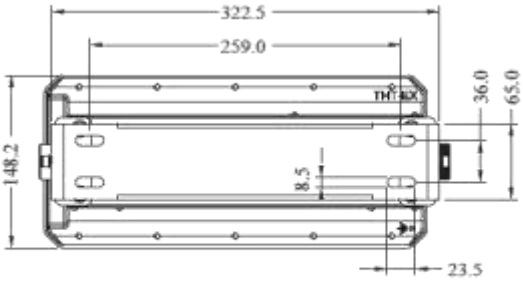

6.1 kg

ExEM10-WF(壁ブラケット型)

ご注文時の型番：ExEM10
(基本ブラケット付き。角度調節自由)

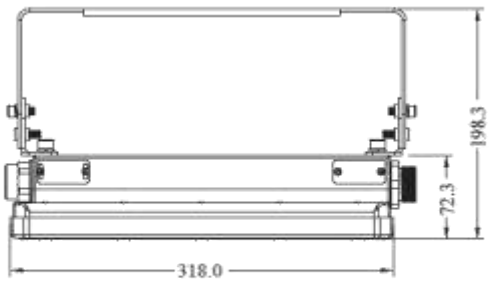

6.1 kg

ExEM10-PD
(天井吊下げ型)

型式	ExEM10	防爆記号	Exdb IIC T6 Gb
消費電力	10 W	使用周囲温度	-20 °C ~ 55 °C
検定合格番号	TC22696X号	保護等級	IP 67
灯具重量	5.0 Kg	演色性	Ra 70 以上
全光速	1,000 lm	寿命	60,000 時間
エネルギー発光効率	100 lm/W	相関色温度	5,000 K
定格電圧	AC 100~220 V	本体材質	アルミダイカスト
電池	ニッケル水素電池	非常時点灯時間	90分(充電時間48時間)